平成26年度　富山県高等学校秋季ソフトテニス選手権大会(シングルス)

日時：平成26年9月14日
会場：高岡スポーツコア
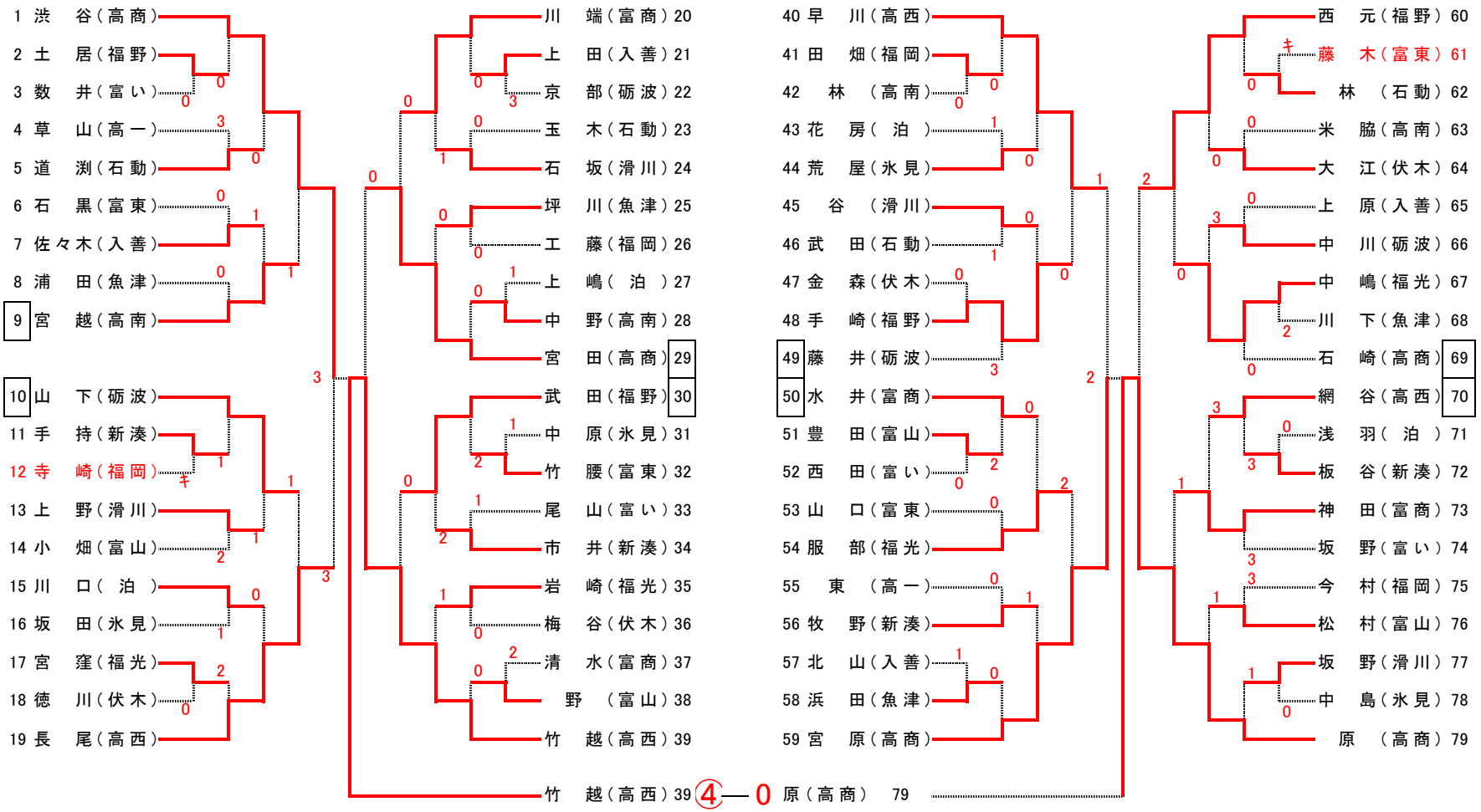
＜女子シングルス＞