平成28年度　富山県高等学校秋季ソフトテニス選手権大会

日時：平成28年9月11日
会場：高岡スポーツコア

＜男子シングルス＞

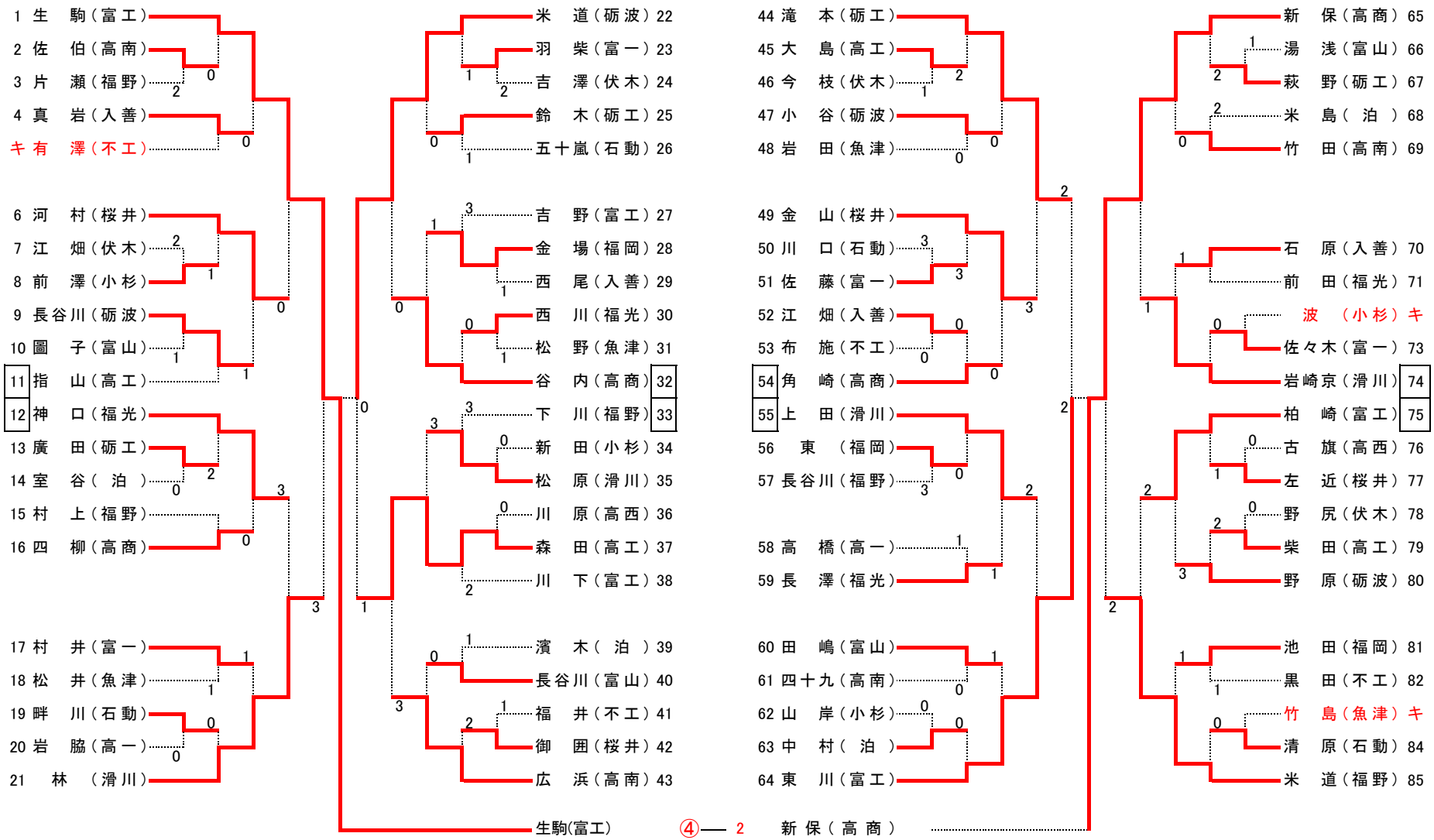

平成28年度　富山県高等学校秋季ソフトテニス選手権大会

＜女子シングルス＞
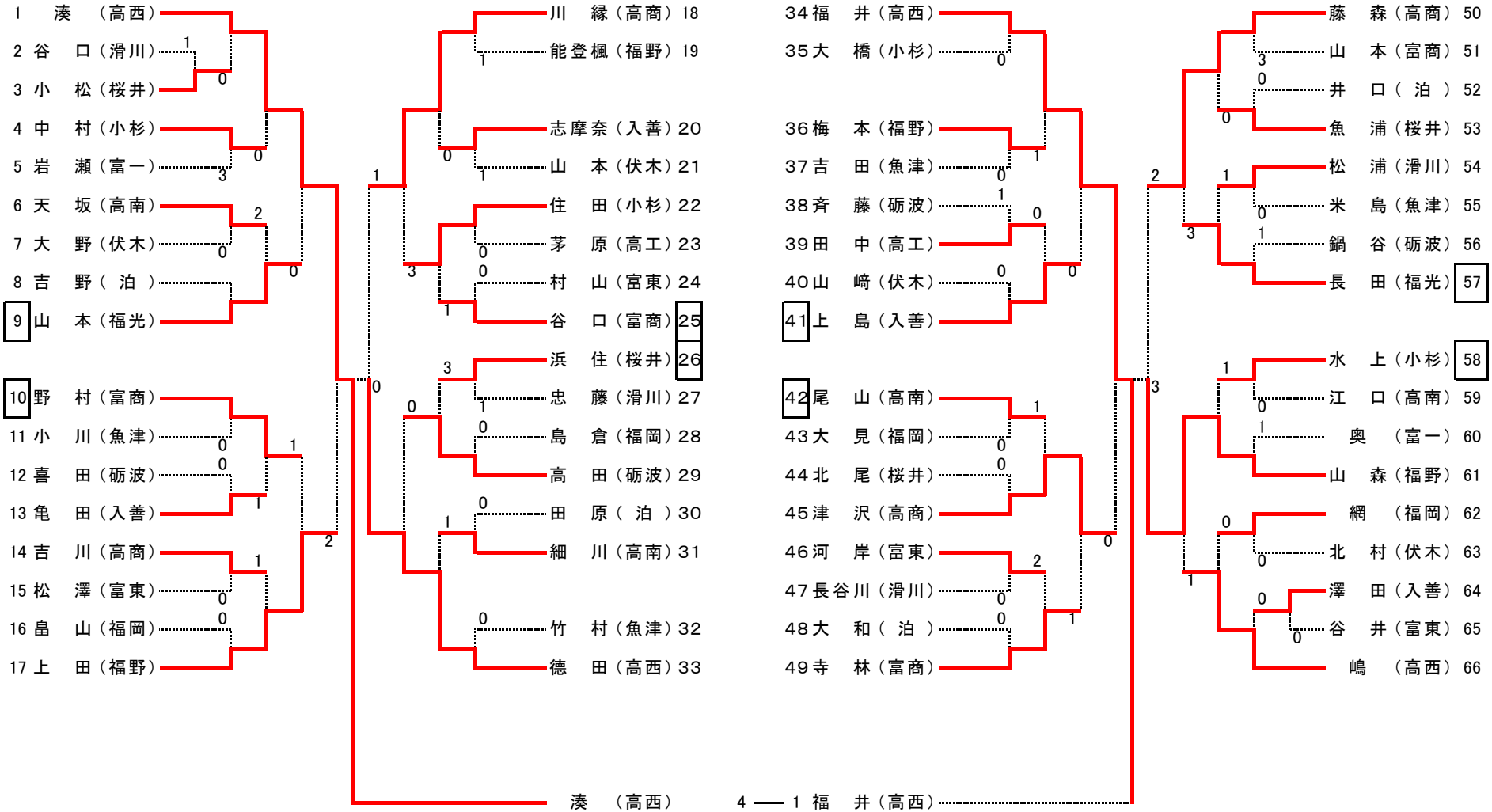
日時：平成28年9月11日
会場：高岡市テニスコート