# 第77回富山県民体育大会ソフトテニス競技

2024/07/06 高岡市テニスコート

## 女子ダブルス（１／２）

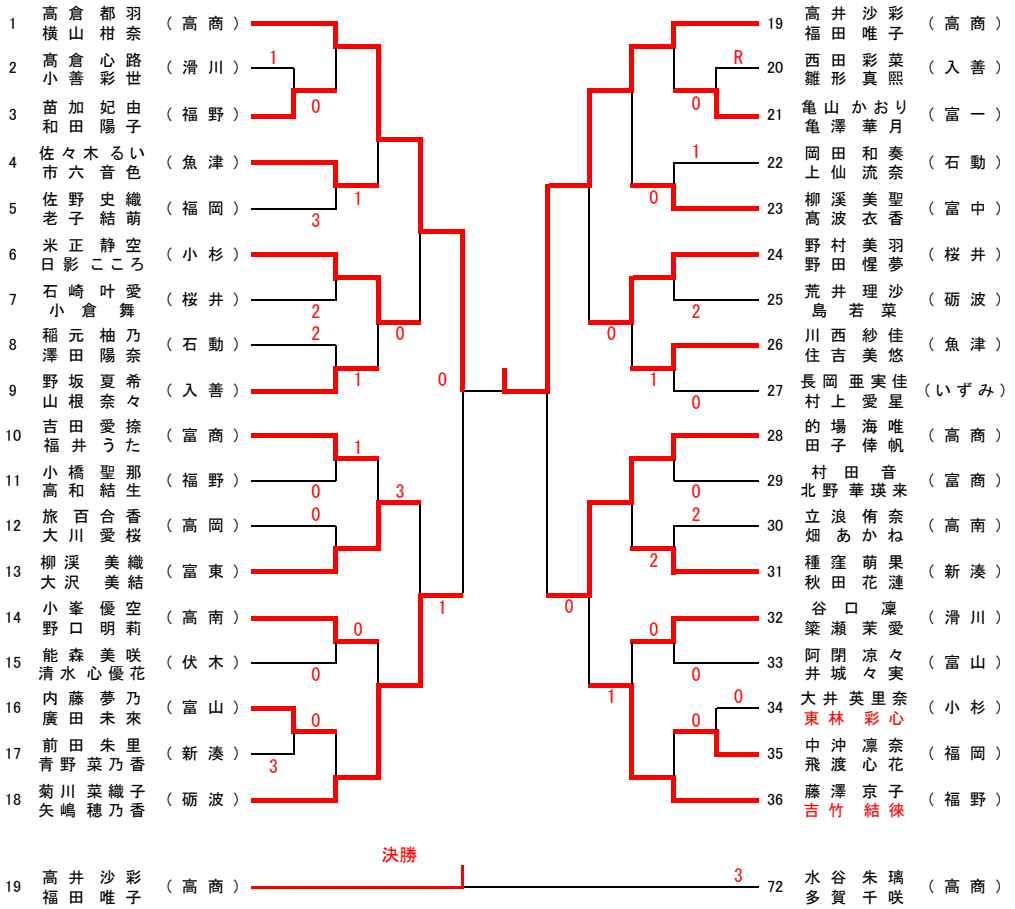

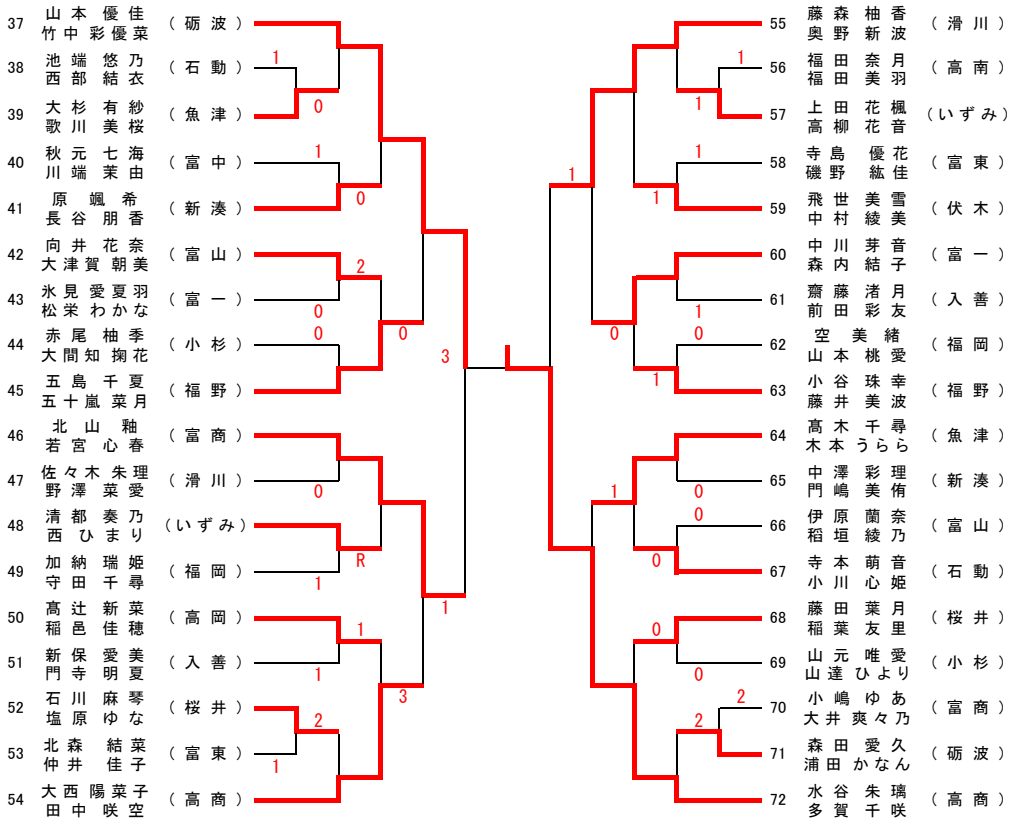
## 女子ダブルス（２／２）