第 14 回　富山県小学生学年別ソフトテニスインドア大会　4年生 女子の部
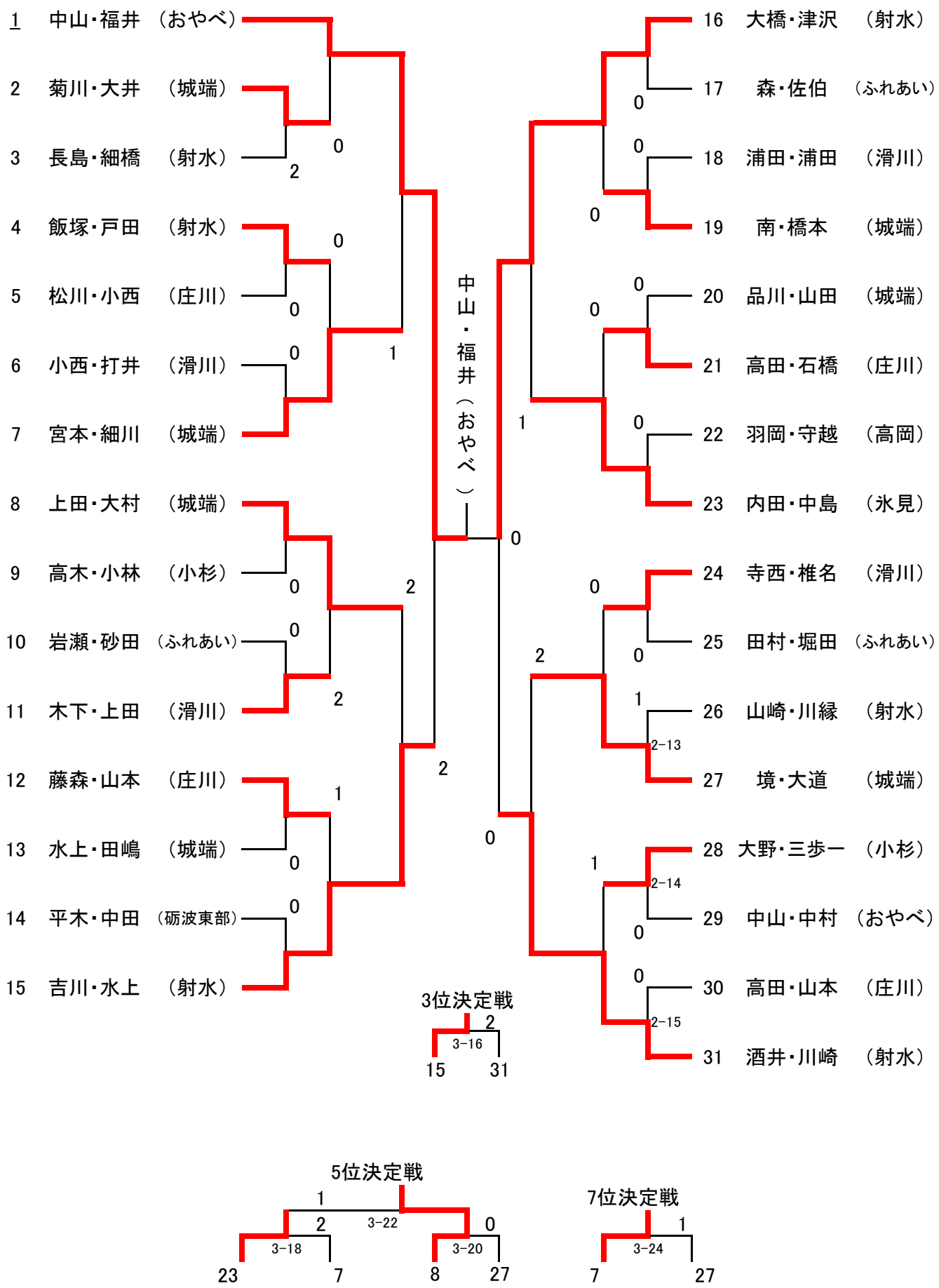
5ゲームマッチ