第１５回富山県ジュニアオープンソフトテニス１年生大会

《男子》

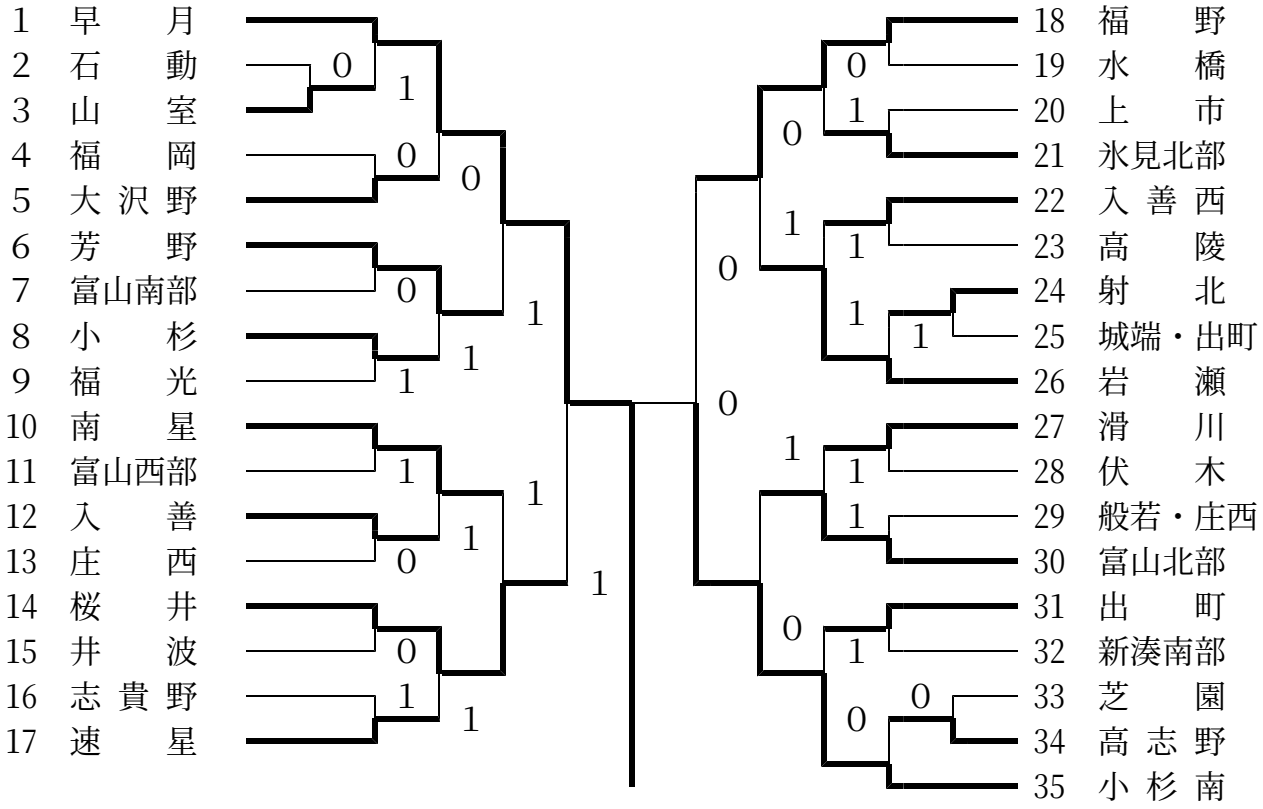
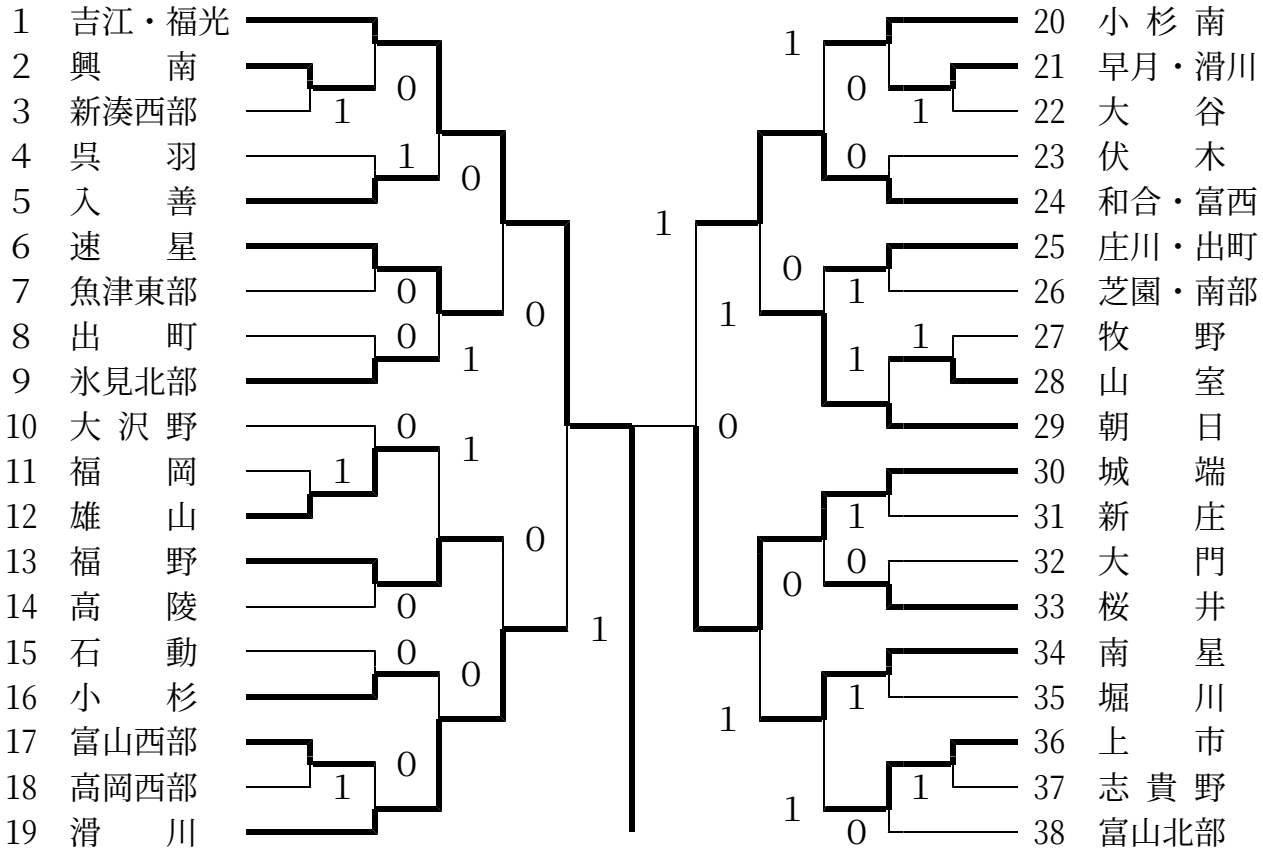
《女子》