〔女子個人戦〕

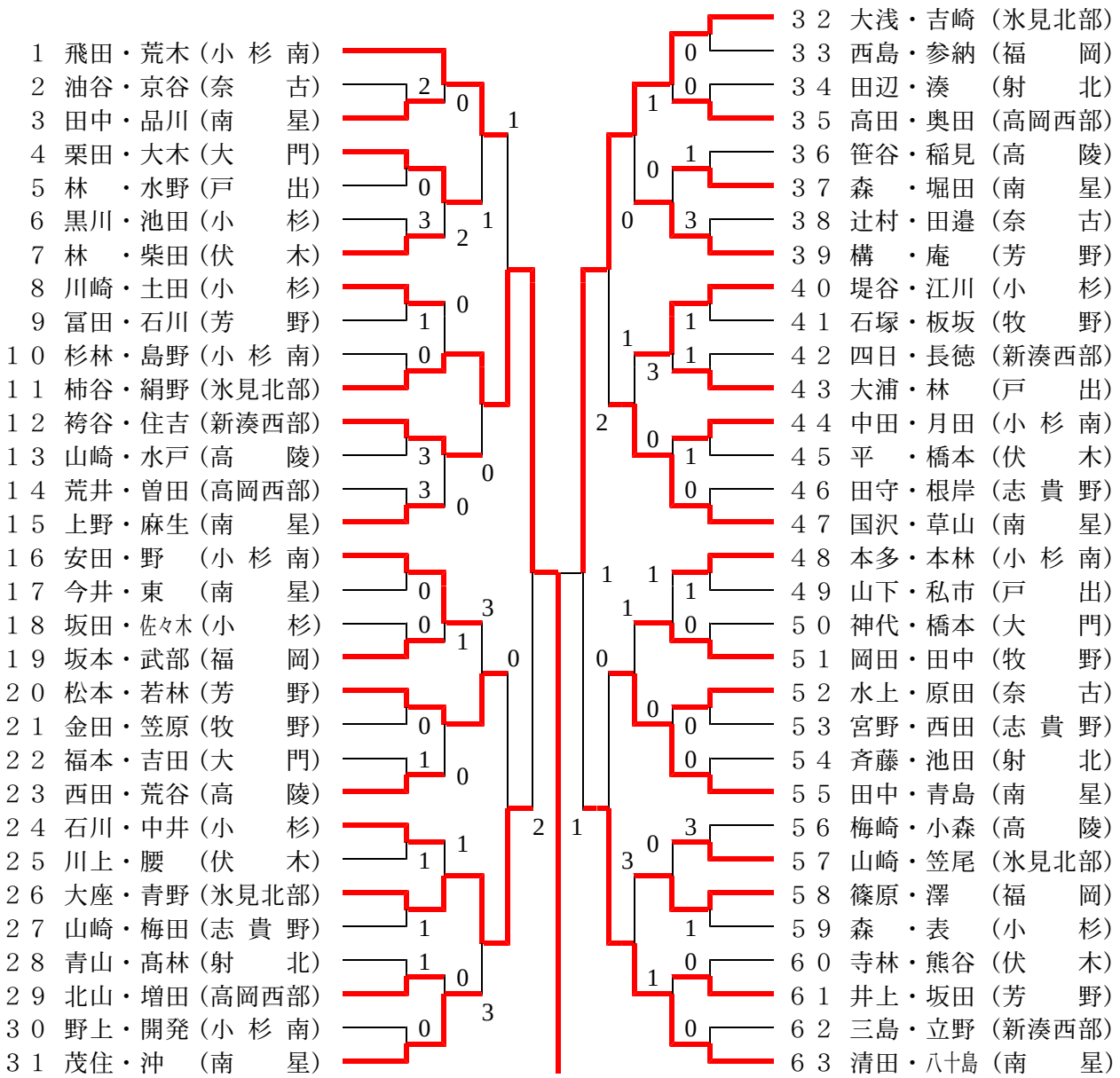
１　飛田・荒木（小　杉　南）
２　油谷・京谷（奈　　古）
３　田中・品川（南　　星）
４　栗田・大木（大　　門）
５　林　・水野（戸　　出）
６　黒川・池田（小　　杉）
７　林　・柴田（伏　　木）
８　川崎・土田（小　　杉）
９　冨田・石川（芳　　野）
１０　杉林・島野（小　杉　南）
１１　柿谷・絹野（氷見北部）
１２　袴谷・住吉（新湊西部）
１３　山崎・水戸（高　　陵）
１４　荒井・曽田（高岡西部）
１５　上野・麻生（南　　星）
１６　安田・野　（小　杉　南）
１７　今井・東　（南　　星）
１８　坂田・佐々木（小　　杉）
１９　坂本・武部（福　　岡）
２０　松本・若林（芳　　野）
２１　金田・笠原（牧　　野）
２２　福本・吉田（大　　門）
２３　西田・荒谷（高　　陵）
２４　石川・中井（小　　杉）
２５　川上・腰　（伏　　木）
２６　大座・青野（氷見北部）
２７　山崎・梅田（志　貴　野）
２８　青山・髙林（射　　北）
２９　北山・増田（高岡西部）
３０　野上・開発（小　杉　南）
３１　茂住・沖　（南　　星）
３２　大浅・吉崎（氷見北部）
３３　西島・参納（福　　岡）
３４　田辺・湊　（射　　北）
３５　高田・奥田（高岡西部）
３６　笹谷・稲見（高　　陵）
３７　森　・堀田（南　　星）
３８　辻村・田邉（奈　　古）
３９　構　・庵　（芳　　野）
４０　堤谷・江川（小　　杉）
４１　石塚・板坂（牧　　野）
４２　四日・長徳（新湊西部）
４３　大浦・林　（戸　　出）
４４　中田・月田（小　杉　南）
４５　平　・橋本（伏　　木）
４６　田守・根岸（志　貴　野）
４７　国沢・草山（南　　星）
４８　本多・本林（小　杉　南）
４９　山下・私市（戸　　出）
５０　神代・橋本（大　　門）
５１　岡田・田中（牧　　野）
５２　水上・原田（奈　　古）
５３　宮野・西田（志　貴　野）
５４　斉藤・池田（射　　北）
５５　田中・青島（南　　星）
５６　梅崎・小森（高　　陵）
５７　山崎・笠尾（氷見北部）
５８　篠原・澤　（福　　岡）
５９　森　・表　（小　　杉）
６０　寺林・熊谷（伏　　木）
６１　井上・坂田（芳　　野）
６２　三島・立野（新湊西部）
６３　清田・八十島（南　　星）